BURGER
HOLZZENTRUM

HAUSTÜREN
TOP MODELLE

2024

www.burger-holzzentrum.de
shop.burger-holzzentrum.de

HOLZ

TOP MODELLE 2024

Haustüren mit Anspruch

Ausschlaggebend für Ihre wohlüberlegte Kaufentscheidung ist sicherlich die Optik. Der Funke muss überspringen. Ob modern, klassisch, puristisch oder charmant – die Haustür muss zu Ihnen und zum Stil Ihres Hauses passen. Holz Haustüren von KNEER-SÜDFENSTER sind nicht nur schön anzusehen und einladend, sondern überzeugen auch durch innere Werte wie eine robuste Konstruktion, hohe Sicherheit und eine gute Wärmedämmung.

Eine innovative, technisch ausgereifte Haustür erfüllt ihre Aufgaben über viele Jahre und sieht dabei auch noch sehr gut aus!

HAUSTÜR KATEGORIE PREMIUM+

AB SEITE 6

HAUSTÜR KATEGORIE PREMIUM

AB SEITE 12

HAUSTÜR KATEGORIE BASIS

SEITE 23

ACHTUNG Die Proportionen aller Haustüren können je nach Größe der Tür von der Abbildung abweichen | Alle Objektabbildungen können systembedingt abweichen
Farbtöne der Abbildungen können aus drucktechnischen Gründen vom Original abweichen

Herzlich Willkommen bei Kneer-Südfenster

Seit 90 Jahren produziert das Familienunternehmen KNEER-SÜDFENSTER hochwertige Bauelemente für anspruchsvolle Bauherren aus Aluminium-Holz, Holz, Aluminium, Aluminium-Kunststoff und Kunststoff.
Rund 800 Mitarbeiter fertigen Fenster, Hebe-Schiebe-Türen, Pfosten-Riegel-Fassaden und Haustüren nach neuesten Erkenntnissen in höchster Qualität für Kunden in aller Welt.

MODELLÜBERSICHT 4
HAUSTÜR-MODELLE 6
HOLZARTEN & FARBEN 24
ORNAMENTGLÄSER 25
GRIFFSTANGEN 26
INNENDRÜCKER & AUßENROSETTE 27
SCHWARZE AUSSTATTUNG 28
SCHLOSSTECHNIK 30
FINGERPRINT 31
SICHERHEITSTECHNIK 32
TECHNISCHE DATEN 34
ZUSATZAUSSTATTUNG 38

MODELLÜBERSICHT

HT A **24-337**
› *Seite 6*

HT A **24-338**
› *Seite 8*

HT A **24-350**
› *Seite 10*

HT A **24-351**
› *Seite 10*

HT A **24-301**
› *Seite 18*

HT A **24-316**
› *Seite 18*

HT A **24-333**
› *Seite 18*

HT A **24-334**
› *Seite 18*

HT A **24-302**
› *Seite 22*

HT A **24-305**
› *Seite 22*

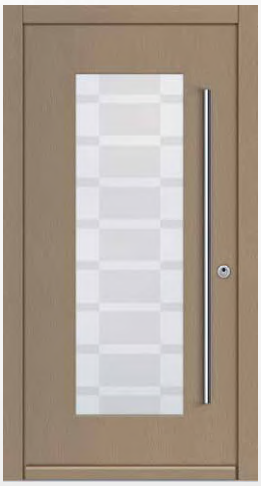

HT A **24-321**
› *Seite 22*

HT A **24-335**
› *Seite 22*

HT A **24-327**
› *Seite 14*

HT A **24-328**
› *Seite 15*

HT A **24-329**
› *Seite 16*

HT A **24-331**
› *Seite 17*

HT A **24-307**
› *Seite 20*

HT A **24-311**
› *Seite 20*

HT A **24-318**
› *Seite 20*

HT A **24-325**
› *Seite 20*

HT A **24-340**
› *Seite 23*

HT A **24-341**
› *Seite 23*

HT A **24-342**
› *Seite 23*

HT A **24-343**
› *Seite 23*

RC 2
Standard

HT A **24-337**

Standardausstattung
Griff BA 3058
Plano-Rosette "eckig" BA 3520

Die Türblätter sind Unikate, rohstoffbedingt können extreme Farbabweichungen entstehen!

NATÜRLICH, RUSTIKAL, URSPRÜNGLICH

Den Hauch vergangener Jahrhunderte spüren: Wenn diese Haustür Geschichten erzählen könnte! Es wäre bestimmt interessant zu erfahren, wo diese Eiche einst gepflanzt wurde, wie sie Kriege überstand und was aus ihrem einzigartigen Holz alles gebaut und gezimmert wurde.

Standardausstattung

Automatikschloss mit Tagesfallenfunktion | Rollenbänder, Farbe Tiefschwarz | Rahmen Holzart Eiche, Farbe RAL 9005 Tiefschwarz
Türblatt außen Holzart Eiche Altholz | Türblatt innen Eiche astig gebürstet hell querfurniert | Griff und Rosetten frei wählbar

Bitte beachten Sie, *wir empfehlen diese Haustüren ausschließlich in einer geschützten Einbausituation zum Beispiel zurückgesetzt, überdacht oder mit Vorbau zu montieren um eine direkte Bewitterung durch Regen, Hagel & Sonneneinstrahlung zu vermeiden.*

RC 2
Standard

HT A **24-338**

Standardausstattung
Griff BA 3062
Rosette "rund" BA 3518
LED-Beleuchtung

Die Türblätter sind Unikate, rohstoffbedingt können extreme Farbabweichungen entstehen!

UNVERWECHSELBARE OPTIK

Vom Wein gereift: Die Haustür „Fasseiche", klassische Handwerkskunst modern übersetzt; Ein absolutes Unikat und an Originalität nicht zu übertreffen. Die unverwechselbare Haustür mit einzigartiger Optik für Bauherren mit einem Faible für das Besondere.

Standardausstattung

Automatikschloss mit Tagesfallenfunktion | Rollenbänder, Farbe Tiefschwarz | Rahmen Holzart Eiche, Farbe RAL 9005 Tiefschwarz
Türblatt außen Holzart Fasseiche | Türblatt innen Eiche astig OEL 27-10 querfurniert | Rosette "rund" BA 3518 | Griff frei wählbar

HT A 24-338 Rahmen Holzart Eiche, Farbe RAL 9005 Tiefschwarz | Türblatt außen Fasseiche | Baureihe HT 3-82 Griff BA 3058 | Rosette "rund" BA 3518 | Glas Iso hell

Bitte beachten Sie, *wir empfehlen diese Haustüren ausschließlich in einer geschützten Einbausituation zum Beispiel zurückgesetzt, überdacht oder mit Vorbau zu montieren um eine direkte Bewitterung durch Regen, Hagel & Sonneneinstrahlung zu vermeiden.*

HT A **24-350**

Standardausstattung / Griff BA 3061
Plano-Rosette "eckig" BA 3520

HT A **24-351**

Standardausstattung / Griff BA 3060
Plano-Rosette "eckig" BA 3520

SIE LIEBEN DAS BESONDERE?

Unser neustes Haustürmodell ist eine perfekte Symbiose aus Tradition und Moderne, Komfort und Sicherheit. Der tiefschwarze Rahmen bringt die schmalen Leisten aus Eiche elegant zur Geltung. Die ausgefeilte Technik verbirgt sich im Türblatt.

Standardausstattung

RC 2
Standard

Automatikschloss mit Tagesfallenfunktion | Rollenbänder, Farbe Tiefschwarz | Rahmen Holzart Eiche, Farbe RAL 9005 Tiefschwarz
Türblatt außen Eiche OEL-27-10 | Türblatt innen Eiche OEL 27-10 längsfurniert | Plano-Rosette "eckig" BA 3520 | Griff frei wählbar

HT A 24-350 INNENANSICHT
Eiche OEL-27-10 längsfurniert

Bitte beachten Sie, *wir empfehlen diese Haustüren ausschließlich in einer geschützten Einbausituation zum Beispiel zurückgesetzt, überdacht oder mit Vorbau zu montieren um eine direkte Bewitterung durch Regen, Hagel & Sonneneinstrahlung zu vermeiden.*

NATÜRLICHE HOLZOBERFLÄCHEN

Die folgenden Haustüren können im Türblatt in der Holzart Eiche oder Lärche gefertigt werden.
Dabei wird das Querfurnier gebürstet ausgeführt. Die Farbunterschiede und groben Äste werden bewusst betont. Das Furnierbild der Lärche ist viel astiger und lebhafter wie das der Eiche. Die Ausprägung der einzelnen Furniere kann dennoch variieren. Der Rahmen wird in einem deckenden Farbton ausgeführt. Da der Decklack auf dem Türblatt nur eine sehr geringe Pigmentierung aufweist, ist ein konstruktiver Wetterschutz der Tür notwendig.

Diese Haustüren können mit den folgenden Holzoberflächen individuell gestaltet werden:
HT A **24-327** | HT A **24-328** | HT A **24-329** | HT A **24-331**

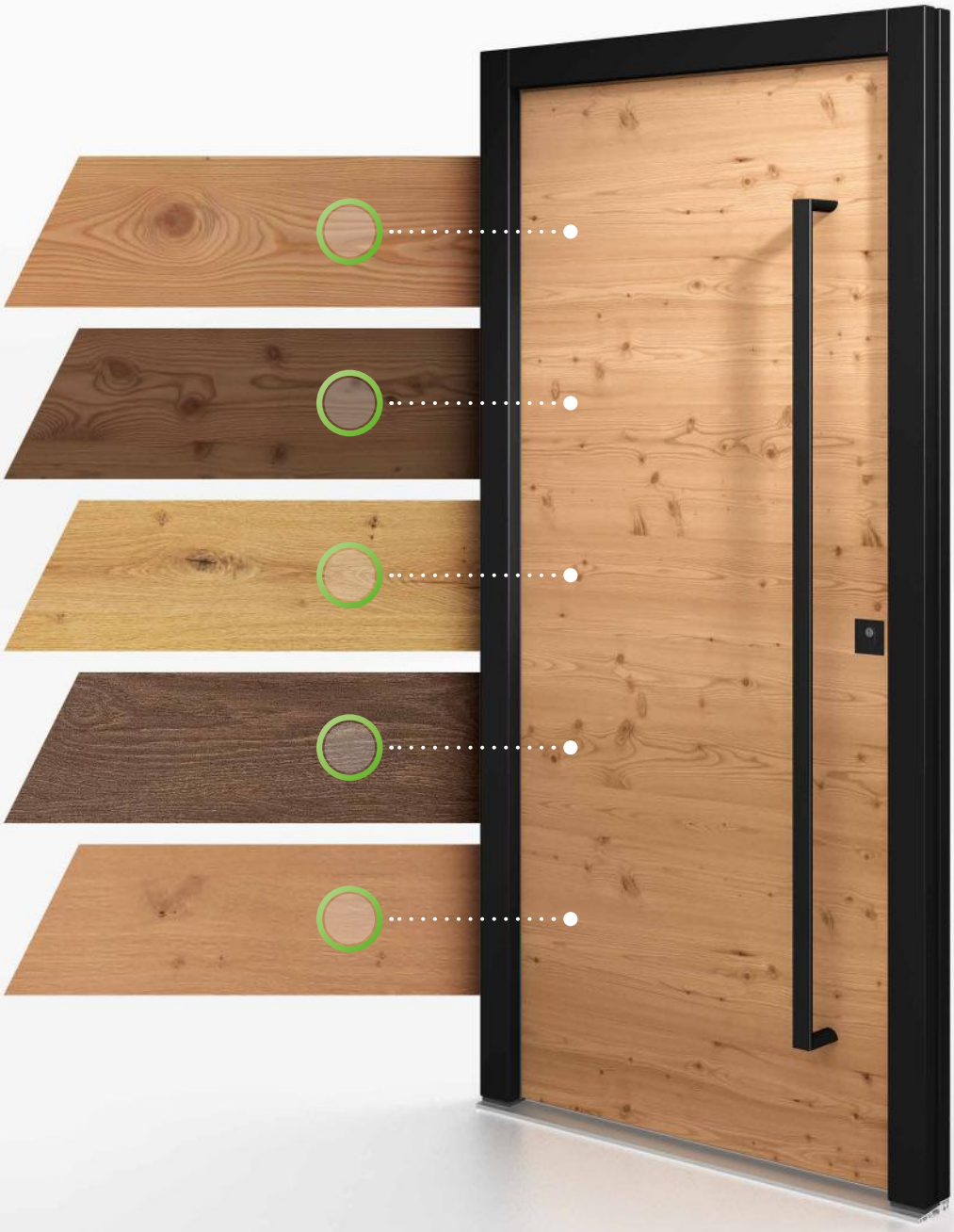

LÄRCHE ASTIG
gebürstet hell

LÄRCHE ASTIG
gebürstet dunkel

NEU

EICHE ASTIG
gebürstet OEL-27-10

EICHE ASTIG
gebürstet dunkel

EICHE ASTIG
gebürstet hell

PREMIUM

RC 2
Standard

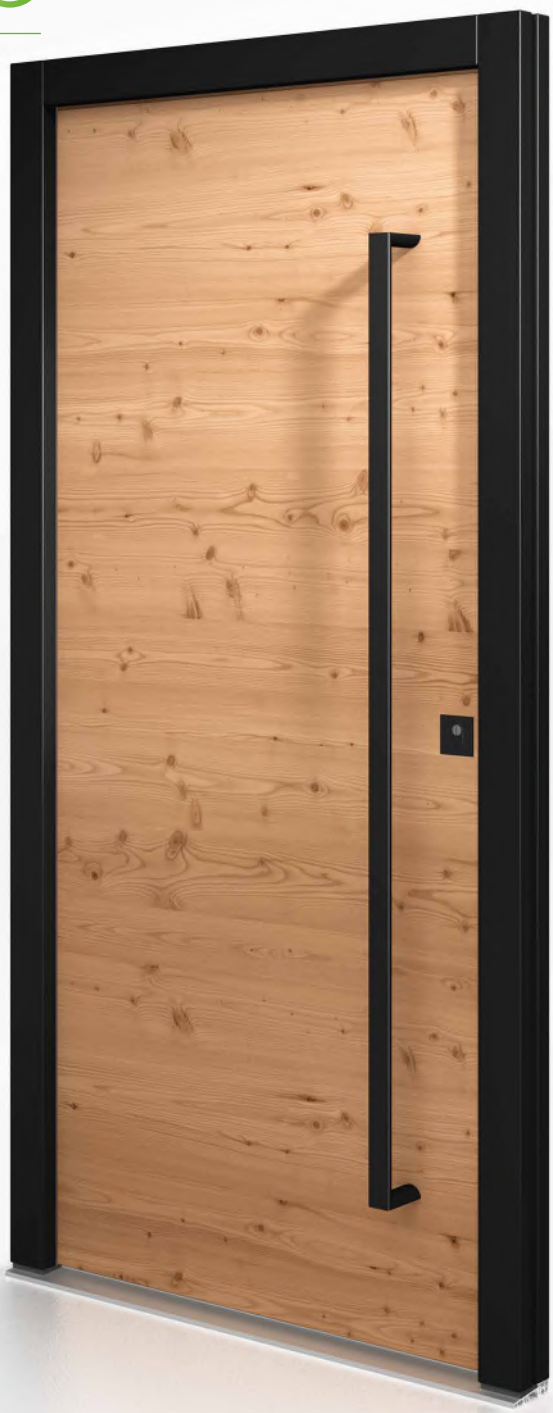

HT A **24-327**

Türblatt Lärche astig gebürstet hell
Rahmen Holzart Meranti,
Farbe RAL 9005 Tiefschwarz
Griff BA 3058
Plano-Rosette "eckig" BA 3520

Achtung Haustüre enthält Sonderausstattungen

Standardausstattung

Edelstahl
Standard

Automatikschloss mit Tagesfallenfunktion | Rollenbänder, Farbe Silber | Rahmen Farbe, nach Farbkarte
Türblatt querfurniert, Holzart und Farbe ***siehe Seite 13*** *| Griff in Edelstahl frei wählbar | Rosette "rund" BA 3502*

RC 2
Standard

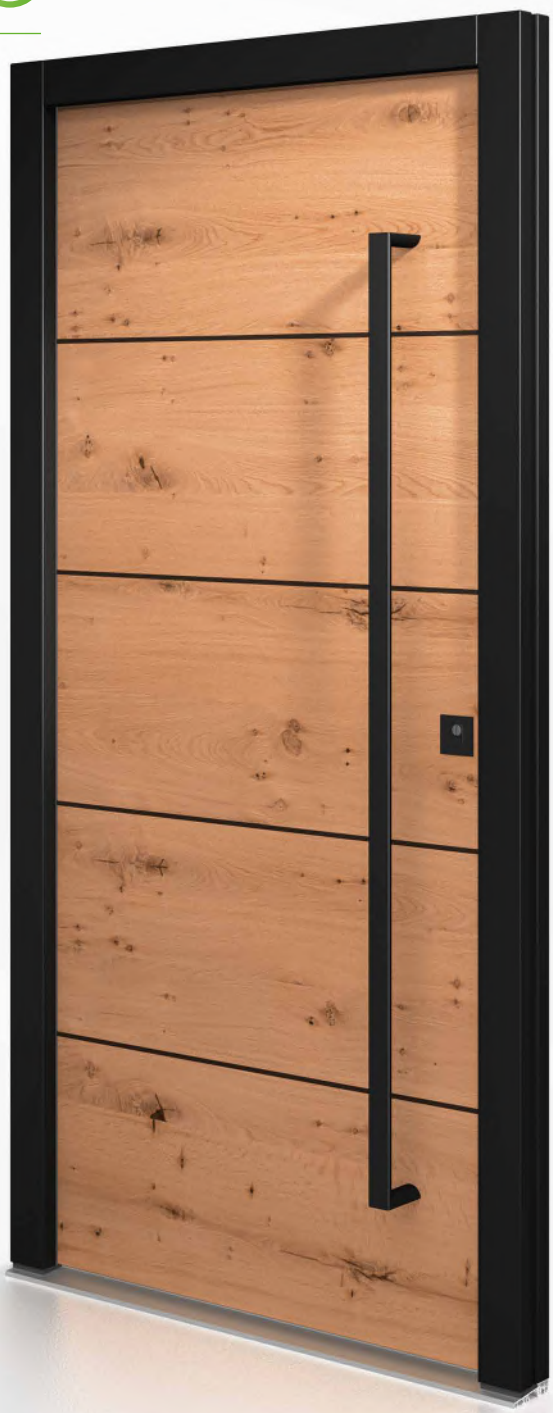

HT A **24-328**

Türblatt Eiche astig gebürstet hell
Rahmen Holzart Meranti,
Farbe RAL 9005 Tiefschwarz
Griff BA 3058
Plano-Rosette "eckig" BA 3520
Tiefschwarze Lisenen

Achtung Haustüre enthält Sonderausstattungen

Standardausstattung

Edelstahl
Standard

Automatikschloss mit Tagesfallenfunktion | Rollenbänder, Farbe Silber | Rahmen Farbe, nach Farbkarte | Türblatt querfurniert, Holzart & Farbe ***siehe Seite 13*** *| Griff in Edelstahl frei wählbar | Rosette "rund" BA 3502 | Lisenen in Edelstahl*

RC 2
Möglich

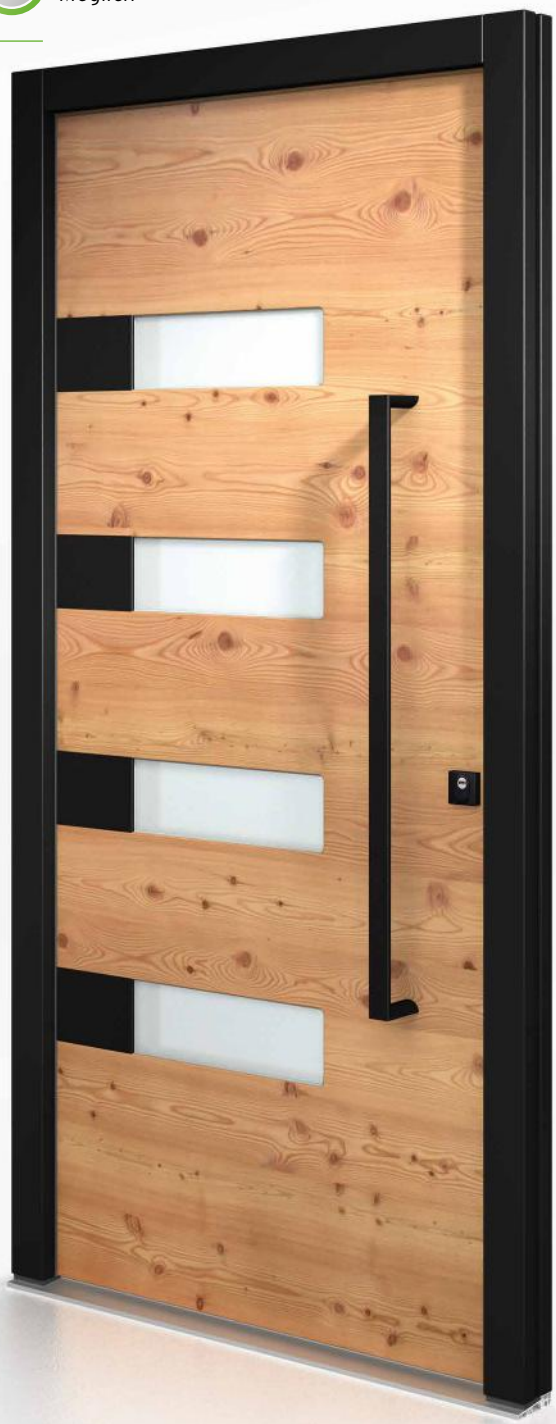

HT A **24-329**

Türblatt Lärche astig gebürstet hell
Rahmen Holzart Meranti,
Farbe RAL 9005 Tiefschwarz
Glas Satinato Weiß
Griff BA 3060
Rosette "eckig" BA 3521
Tiefschwarze Applikationen

Achtung Haustüre enthält Sonderausstattungen

Standardausstattung

Edelstahl
Standard

Automatikschloss mit Tagesfallenfunktion | Rollenbänder, Farbe Silber | Rahmen Farbe, nach Farbkarte | Türblatt querfurniert, Holzart & Farbe ***siehe Seite 13*** *| Griff in Edelstahl frei wählbar | Rosette "rund" BA 3502 | Applikationen in Edelstahl*

RC 2
Möglich

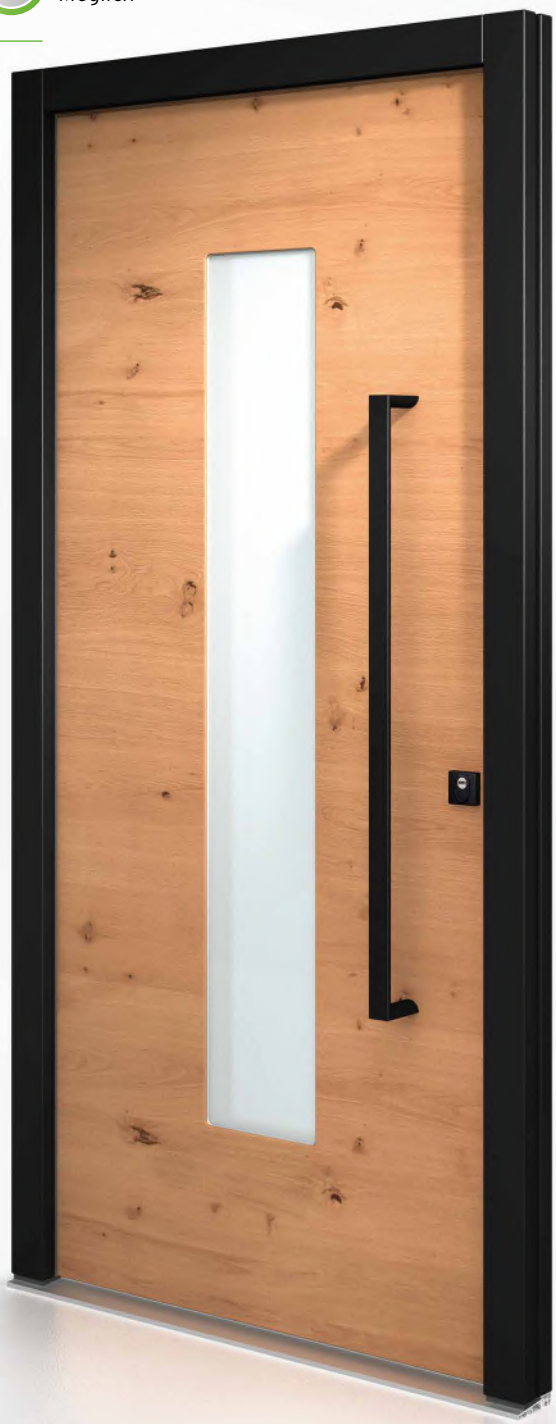

HT A **24-331**

Türblatt Eiche astig gebürstet hell
Rahmen Holzart Meranti,
Farbe RAL 9005 Tiefschwarz
Glas Satinato Weiß
Griff BA 3060
Rosette "eckig" BA 3521

Achtung Haustüre enthält Sonderausstattungen

Standardausstattung

Edelstahl
Standard

Automatikschloss mit Tagesfallenfunktion | Rollenbänder, Farbe Silber | Rahmen Farbe, nach Farbkarte
Türblatt querfurniert, Holzart und Farbe ***siehe Seite 13*** *| Griff in Edelstahl frei wählbar | Rosette "rund" BA 3502*

PREMIUM

AUSSTATTUNG
AUCH IN SCHWARZ
AUSWÄHLBAR

HT A **24-301**

Holzart Kiefer, Farbe NCS-S-1500-N
Glas Satinato Weiß | Langschild 507 H

HT A **24-316**

Holzart Kiefer, Farbe NCS-S-1500-N
Glas Satinato Weiß | Langschild 507 H

HT A **24-333**

Holzart Kiefer, Farbe NCS-S-5005-Y20R
Glas Satinato Weiß | Langschild 507 H

HT A **24-334**

Holzart Kiefer, Farbe NCS-S-5005-Y20R
Glas Satinato Weiß | Langschild 507 H
geklebte Sprossen

PREMIUM

**AUSSTATTUNG
AUCH IN EDELSTAHL
AUSWÄHLBAR**

HT A **24-307**

Holzart Kiefer, Farbe NCS-S-1500-N
Glas Satinato Weiß | Griff BA 3063
Rosette "rund" BA 3518 | Nuten

HT A **24-311**

Holzart Kiefer, Farbe NCS-S-1500-N
Glas Satinato Weiß | Griff BA 3063
Rosette "rund" BA 3518 | Nuten

HT A **24-318**

Holzart Meranti, Farbe NCS-S-7005-Y50R
Glas Satinato Weiß | Griff BA 3060 | Plano-Rosette
"eckig" BA 3520 | Nuten | Schwarzes Sockelblech

HT A **24-325**

Holzart Meranti, Farbe NCS-S-7005-Y50R
Glas Satinato Weiß | Griff BA 3063
Rosette "rund" BA 3518 | Nuten

ACHTUNG Haustüren enthalten Sonderausstattungen

HT A 24-318 Holzart Kiefer, Farbe RAL 9016 Verkehrsweiß | Nuten
Griff BA 3060 | Plano-Rosette BA 3520 | Verglasung Satinato Weiß

PREMIUM

HT A **24-302**

Holzart Fichte, Farbe NCS-S-5005-Y20R
Glas Satinato Weiß | Langschild 507 H
geklebte Sprossen

RC 2
Standard

HT A **24-305**

Holzart Fichte, Farbe NCS-S-5005-Y20R
Griff BA 3009 | Rosette "rund" BA 3502
Edelstahl-Sockelblech

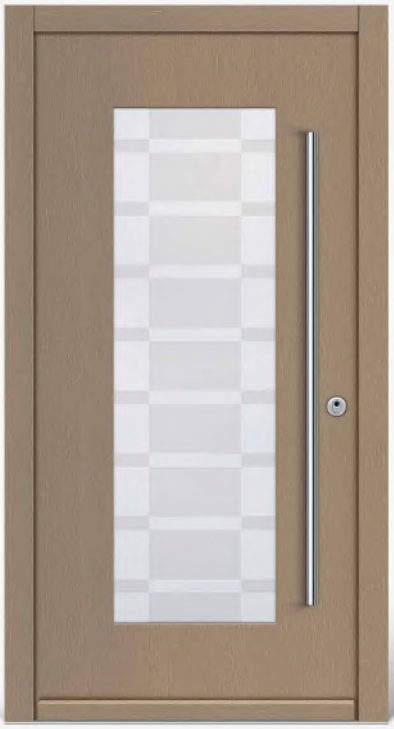

HT A **24-321**

Holzart Fichte, Farbe NCS-S-5005-Y20R
Glas partiell sandgestrahlt | Griff BA 3009
Rosette "rund" BA 3502

RC 2
Standard

HT A **24-335**

Holzart Fichte, Farbe NCS-S-5005-Y20R
Griff BA 3009 | Rosette "rund" BA 3502
Nuten

BASIS

ALLE MODELLE
NUR MIT ABGEBILDETEM GRIFF
ODER LANGSCHILD MÖGLICH

HT A **24-340**

Holzart Kiefer, Farbe NCS-S-5005-Y20R
Glas Satinato Weiß | Griff BA 3066, 1000 mm
Rosette "rund" BA 3502

HT A **24-341**

Holzart Kiefer, Farbe NCS-S-5005-Y20R
Glas Satinato Weiß | Griff BA 3066, 1000 mm
Rosette "rund" BA 3502

HT A **24-342**

Holzart Kiefer, Farbe NCS-S-5005-Y20R
Glas Satinato Weiß | Griff BA 3066, 1000 mm
Rosette "rund" BA 3502

HT A **24-343**

Holzart Kiefer, Farbe NCS-S-5005-Y20R
Glas Satinato Weiß | Griff BA 3066, 1000 mm
Rosette "rund" BA 3502

Ihre Möglichkeiten

HOLZARTEN & FARBEN

KIEFER | FICHTE
LÄRCHE | EICHE
LAS-12-09

KIEFER | FICHTE
LÄRCHE | EICHE
LAS-16-09

KIEFER | FICHTE
LÄRCHE | EICHE
LAS-19-03

KIEFER | FICHTE
LÄRCHE | EICHE
LAS-18-02

KIEFER | FICHTE | MERANTI
LÄRCHE | EICHE
LAS-40-02

KIEFER | FICHTE | MERANTI
LÄRCHE | EICHE
LAS-31-01

KIEFER | FICHTE | MERANTI
LÄRCHE | EICHE
*SIK CN.01.55**
(Ersatz für LAS-44-14)

KIEFER | FICHTE | MERANTI
LÄRCHE | EICHE
*NCS-S-6020-Y30R**
(Ersatz für LAS-43-13)

FICHTE | MERANTI
EICHE
*SIK E3.16.28**
(Ersatz für LAS-45-13)

FICHTE | MERANTI
EICHE
*NCS-S-7502-Y**
(Ersatz für LAS-46-13)

FICHTE
*SIK K2.05.25**
(Ersatz für LAS-29-13)

FICHTE
LAS-30-12

MERANTI
EICHE
LAS-32-01

MERANTI
EICHE
LAS-33-01

MERANTI
EICHE
LAS-35-08

MERANTI
EICHE
NCS-S-7005-Y50R

MERANTI
EICHE
NCS-S-6020-R80B

MERANTI
EICHE
NCS-S-8005-R80B

KIEFER | FICHTE | MERANTI
LÄRCHE | EICHE
NCS-S-1500-N

KIEFER | FICHTE | MERANTI
LÄRCHE | EICHE
NCS-S-2005-Y20R

KIEFER | FICHTE | MERANTI
LÄRCHE | EICHE
NCS-S-5005-Y20R

KIEFER | FICHTE | MERANTI
LÄRCHE | EICHE
NCS-S-5020-G30Y

MERANTI
EICHE
NCS-S-5040-Y90R

KIEFER | FICHTE | MERANTI
LÄRCHE | EICHE
RAL-9016 Verkehrsweiß

FICHTE | MERANTI
EICHE
RAL-7037 Staubgrau

MERANTI
EICHE
RAL-7015 Schiefergrau

MERANTI
EICHE
RAL-7016 Anthrazitgrau

MERANTI
EICHE
RAL-6009 Tannengrün

NEU

KIEFER | FICHTE
LÄRCHE | EICHE
OEL-27-10

NEU

KIEFER | FICHTE
LÄRCHE | EICHE
OEL-28-11

* Die gekennzeichneten Farben sind deckende Ersatzfarbtöne für die Lasuren in den Klammern

ORNAMENTGLÄSER

Damit Sie Ihre neue Haustür noch individueller gestalten können, bieten wir Ihnen besondere Gläser zur Auswahl an. Neben Iso hell haben wir verschiedene Ornamentgläser im Angebot. Oder doch lieber Satinato Weiß mit klarem Rand? Sehr elegant!

SATINATO WEIß*

CHINCHILLA WEIß*

MASTERCARRE WEIß*

SATINATO MIT KLAREM RAND

SILVIT WEIß

GOTHIK WEIß

MADRAS PAVE WEIß

MADRAS UADI WEIß

BAROCK WEIß

SPIEGEL AUF DER INNENSEITE | siehe Rubrik **Zusatzausstattung**

Alle Türen ohne Lichtausschnitt eignen sich optimal für die Gestaltung mit einem groß dimensionierten Spiegel (ca. 30 cm breit). Dies stellt eine dekorative so wie praktische Gestaltungslösung dar und verändert das Design im Eingangsbereich.

Folgende Haustüren sind mit Spiegel erhältlich:
HT A 24-305 | HT A 24-327 | HT A 24-328 | HT A 24-335
HT A 24-337 | HT A 24-338 | HT A 24-350 | HT A 24-351

* Bei **BASIS** sind ausschließlich die gekennzeichneten Ornamente möglich

GRIFFSTANGEN

HINWEIS

Bei **PREMIUM** und **PREMIUM+** Haustüren können Sie aus diesen Griffstangen auswählen

GRIFFSTANGE HALBRUND

Material: Edelstahl
Maße und Bezeichnung:

1500 mm - BA 3028
1300 mm - BA 3027
1000 mm - BA 3026
800 mm - BA 3025

GRIFFSTANGE RUND

Material: Edelstahl
Maße und Bezeichnung:

1500 mm - BA 3012
1300 mm - BA 3009
1000 mm - BA 3024
800 mm - BA 3023

KNOPF RUND

Material: Edelstahl
Bezeichnung: BA 3006

LANGSCHILDER & SOCKELBLECH

LANGSCHILD

Material: Edelstahl
Bezeichnung: BA 3510

LANGSCHILD

Material: Stahlgrau
Bezeichnung: 507 H

SOCKELBLECH

Material: Edelstahl

Folgende Haustüren sind **nur** mit LANGSCHILD BA 3510, BA 3511 o. 507 H erhältlich:
HT A 24-301 | HT A 24-302 | HT A 24-316 | HT A 24-333 | HT A 24-334

Folgende Haustüren sind **zusätzlich** mit einem SOCKELBLECH möglich:
HT A 24-307 | HT A 24-311 | HT A 24-318 | HT A 24-321 | HT A 24-325
HT A 24-327 | HT A 24-328 | HT A 24-329 | HT A 24-331 | HT A 24-335

INNENDRÜCKER & AUßENROSETTE

PREMIUM und **BASIS** Haustüren sind im Standard mit Edelstahl-Ausstattung und Innendrücker BA 3502 ausgestattet.
Auf Wunsch kann auf der Außenseite anstatt der Griffstange auch ein Drücker gewählt werden.
Der Außendrücker ist identisch mit dem Innendrücker (ohne Mehrpreis). Sie erhalten 5 Schlüssel im Standard.

AUßEN

INNENDRÜCKER RUND

Zylinderabdeckung: Rosette "rund"
Material: Edelstahl
Bezeichnung: BA 3502

AUßEN

INNENDRÜCKER ECKIG

Zylinderabdeckung: Rosette "eckig"
Material: Edelstahl
Bezeichnung: BA 3506

PROFILZYLINDER

mit Bohrschutz und
5 Wendeschlüssel

INNEN

AUßEN PLANO-ROSETTE RUND

mit Innendrücker "rund"
Material: Edelstahl
Bezeichnung: BA 3522

INNEN

AUßEN PLANO-ROSETTE ECKIG

mit Innendrücker "eckig"
Material: Edelstahl
Bezeichnung: BA 3523

SCHWARZE AUSSTATTUNG

Schwarze MAGIE

Voll im Trend:
Accessoires in einem eleganten sehr intensiven Schwarz. Geheimnisvoll, traditionell und faszinierend.

Magische Kräfte ziehen Ihre Besucher in den Bann und vermitteln bereits beim Betreten des Hauses eine zauberhafte, prickelnde Wohlfühlatmosphäre.

Überraschen Sie Familie, Freunde und Bekannte mit einer qualitativ hochwertigen, speziell für Sie angefertigten Maßhaustür der Extraklasse, inklusive modernster Technik.

Hergestellt mit jahrzehntelanger Erfahrung und ganz ohne Magie.

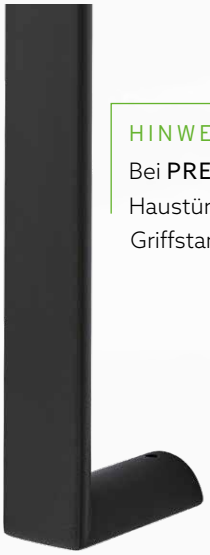

HINWEIS
Bei **PREMIUM** und **PREMIUM+** Haustüren können Sie aus diesen Griffstangen auswählen

GRIFFSTANGE HALBRUND

Maße und Bezeichnung:

1500 mm	-	BA 3058
1300 mm	-	BA 3059
1000 mm	-	BA 3060
800 mm	-	BA 3061

GRIFFSTANGE RUND

Maße und Bezeichnung:

1500 mm	-	BA 3062
1300 mm	-	BA 3063
1000 mm	-	BA 3064
800 mm	-	BA 3065

AUßEN

INNENDRÜCKER RUND

Zylinderabdeckung: Rosette "rund"
Bezeichnung: BA 3518

AUßEN

INNENDRÜCKER ECKIG

Zylinderabdeckung: Rosette "eckig"
Bezeichnung: BA 3521

AUßEN

LANGSCHILD

Bezeichnung: BA 3511

INNEN

AUßEN PLANO-ROSETTE RUND

mit Innendrücker "rund"
Bezeichnung: BA 3519

INNEN

AUßEN PLANO-ROSETTE ECKIG

mit Innendrücker "eckig"
Bezeichnung: BA 3520

FINGERPRINT

ROLLENBÄNDER

3 Stück pro Haustüre

RAHMENFARBE

RAL 9005 Tiefschwarz*

SOCKELBLECH

APPLIKATIONEN

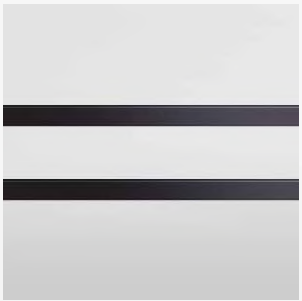

LISENEN

* Die Farbe RAL 9005 Tiefschwarz ist nur in den Holzarten Meranti o. Eiche möglich! Bitte beachten Sie, dass für die Holzart Eiche in den Kategorien PREMIUM und BASIS ein Mehrpreis berechnet wird.

SCHLOSSTECHNIK

ZUGANGSVARIANTEN

Das Automatik-Schloss als Mehrfachverriegelung mit Tagesfallenfunktion, ohne E-Öffner, ist Standard bei allen Holz Haustüren!

Durch Zuziehen der Tür fahren automatisch die Fallenriegel am oberen und unteren Ende der Tür um 20 mm in die Schließleiste. Dadurch ist die Tür immer verriegelt. Eine „Tagesfalle" auch Schnapper oder Schlossfalle genannt ist ebenfalls im Schloss integriert, zur Nutzung muss die Automatikverriegelung deaktiviert werden.

1 ELEKTRISCHER ÖFFNER

Türöffner mit elektrischer Entriegelung. Zur Nutzung muss die Automatik Verriegelung des Schlosses manuell deaktiviert werden. Somit liegt die Tür nur noch in der Falle und ist nicht verriegelt.

- ✓ Einfache Öffnung der Tür über Betätigung an z.B. der Haussprechanlage
- ✓ Gang zur Tür bleibt erspart

2 AUTOMATIK-SCHLOSS ALS MEHRFACHVERRIEGELUNG MIT MOTORISCHEM ÖFFNER

Türöffner mit motorischer Entriegelung – Durch Zuziehen der Tür tritt ohne abzuschließen die Mehrfachverriegelung in Kraft. Die Entriegelung erfolgt durch Betätigen des Drückers oder motorisch z. B. durch eine Haussprechanlage. Durch manuelles Nachschließen werden elektrische Öffnungsmöglichkeiten wie Fingerprint oder Haussprechanlage außer Kraft gesetzt.

- ✓ Hohe Sicherheit ohne abzuschließen
- ✓ Die automatische Verriegelung und die motorische Entriegelung ergänzen sich
- ✓ Ideal für Zugangssysteme in Ein- und Mehrfamilienhäusern

3 VOLLMOTORISCHES SCHLOSS

Das Öffnen und Schließen erfolgt motorisch, wie von selbst. Sobald die Tür ins Schloss fällt, verriegelt das Schloss selbstständig, ohne manuelles Nachschließen. Die Öffnung der Tür erfolgt motorisch komfortabel über Türöffner der Wechselsprechanlage oder über Zugangssysteme.

- ✓ Maximaler Komfort und Sicherheit
- ✓ Erhöhte Dichtigkeit
- ✓ Serienmäßig mit Panikfunktion, ein Öffnen der Tür von innen ist immer gewährleistet

VERDECKT LIEGENDES BAND

Sie haben bei allen Haustüren die Möglichkeit, diese durch verdeckt liegende Bänder optisch aufzuwerten.

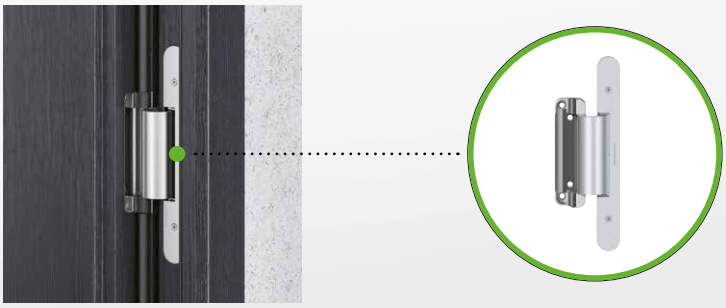

FINGERPRINT

SCHLÜSSELLOSER ZUTRITT

Smarter Zutritt mit Fingerprint, denn die intelligente Gebäudenutzung beginnt direkt an Ihrer neuen Haustür. Während Schlüssel, Codes oder Karten vergessen, verlegt, verloren oder gestohlen werden können, ist der Finger immer dabei. Ein Fingerprint geht jedoch noch weiter – er verleiht der Haustür mit neuen Features ein smartes Upgrade! So entstehen mehr Komfort und Sicherheit im Alltag für die gesamte Familie.

DER FINGER ALS SCHLÜSSEL

HÖCHSTE SICHERHEIT

PUSH-NACHRICHTEN

PERSONALISIERTE ZEITFENSTER (coming soon)

SMARTE FERNÖFFNUNG

1 FINGERPRINT "EDELSTAHL" FÜR DAS TÜRBLATT
FINGERPRINT "TIEFSCHWARZ" FÜR DAS TÜRBLATT

- ✓ 4-Segment-Leuchtring zur optischen Signalisierung
- ✓ Mit Hersteller-App für smarte Funktionen
- ✓ Einzelplatzverwaltung im Standard enthalten
- ✓ Zutrittssystem wird über Smartphone oder Tablet verwaltet

2 FINGERPRINT "EDELSTAHL" MIT GRIFFSTANGE
FINGERPRINT "TIEFSCHWARZ" MIT GRIFFSTANGE

- ✓ 4-Segment-Leuchtring zur optischen Signalisierung
- ✓ Mit Hersteller-App für smarte Funktionen
- ✓ Einzelplatzverwaltung im Standard enthalten
- ✓ Zutrittssystem wird über Smartphone oder Tablet verwaltet

"Edelstahl" halbrund: **1300 mm – BA 3072** oder **1500 mm – BA 3073**
"Tiefschwarz" halbrund: **1300 mm – BA 3074** oder **1500 mm – BA 3075**

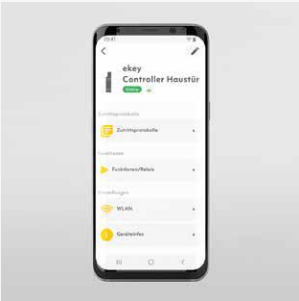

FINGERPRINT-SYSTEM MIT DER HERSTELLER-APP VERWALTEN

Die App als Verwaltungszentrale für smarte Funktionen, hier können Sie unter anderem Rollen und Berechtigungen für Familie, Freunde oder Dienstleister vergeben. Das Zutrittsprotokoll zeigt Aktivitäten des Fingerprints bis zu sieben Tagen.

Durch Push-Benachrichtigungen weiß der Anwender, dass seine Liebsten gut zu Hause angekommen sind. Die Haustüre lässt sich ebenfalls aus der Ferne öffnen. Die Verbindung zum Sprachassistenten Amazon Alexa sorgt für zusätzlichen Komfort an der Haustür – Ihr praktischer Alltagshelfer!

SYSTEMVORAUSSETZUNGEN

Die Einbindung des Fingerprints erfolgt nur mit **funktionsfähigem WLAN** und der zugehörigen ekey bionyx App. Lademöglichkeit der App über den Play Store oder App Store. Für die Installation und die Inbetriebnahme ist ein Smartphone o. Tablet mit folgenden Voraussetzungen notwendig: Android 9 oder höher, iPhone oder iPad erfordert iOS 14.0 oder höher.

ekey bx

ANDROID APP ON Google Play

Available on the App Store

SICHERHEITSTECHNIK

SICHERHEIT UND GEBORGENHEIT FÜR IHR ZUHAUSE

Ihre neue Haustür soll einladend auf Besucher und abschreckend auf Einbrecher wirken.
In erster Linie muss sie sicher sein, da Diebe immer häufiger diesen Weg wählen.
Die polizeiliche Empfehlung geht dahin, im Privatbereich mindestens Türen mit Widerstandsklasse RC 2 einzubauen.
Bereits bei der Grundausstattung legen wir deshalb großen Wert auf eine solide Sicherheitsmechanik.

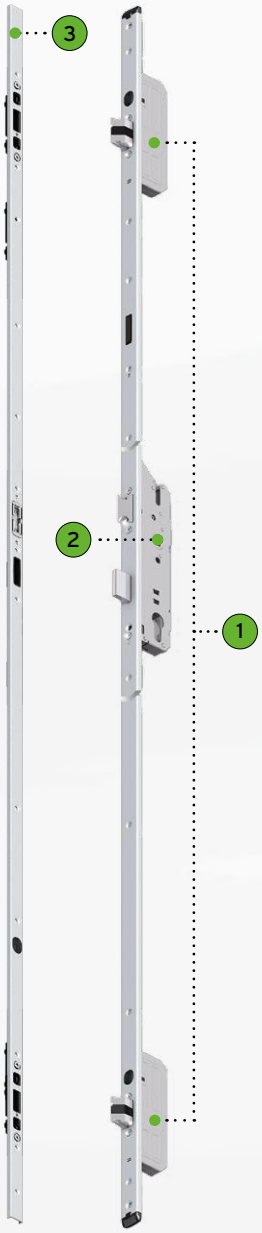

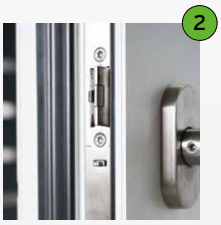

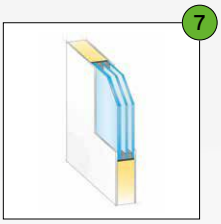

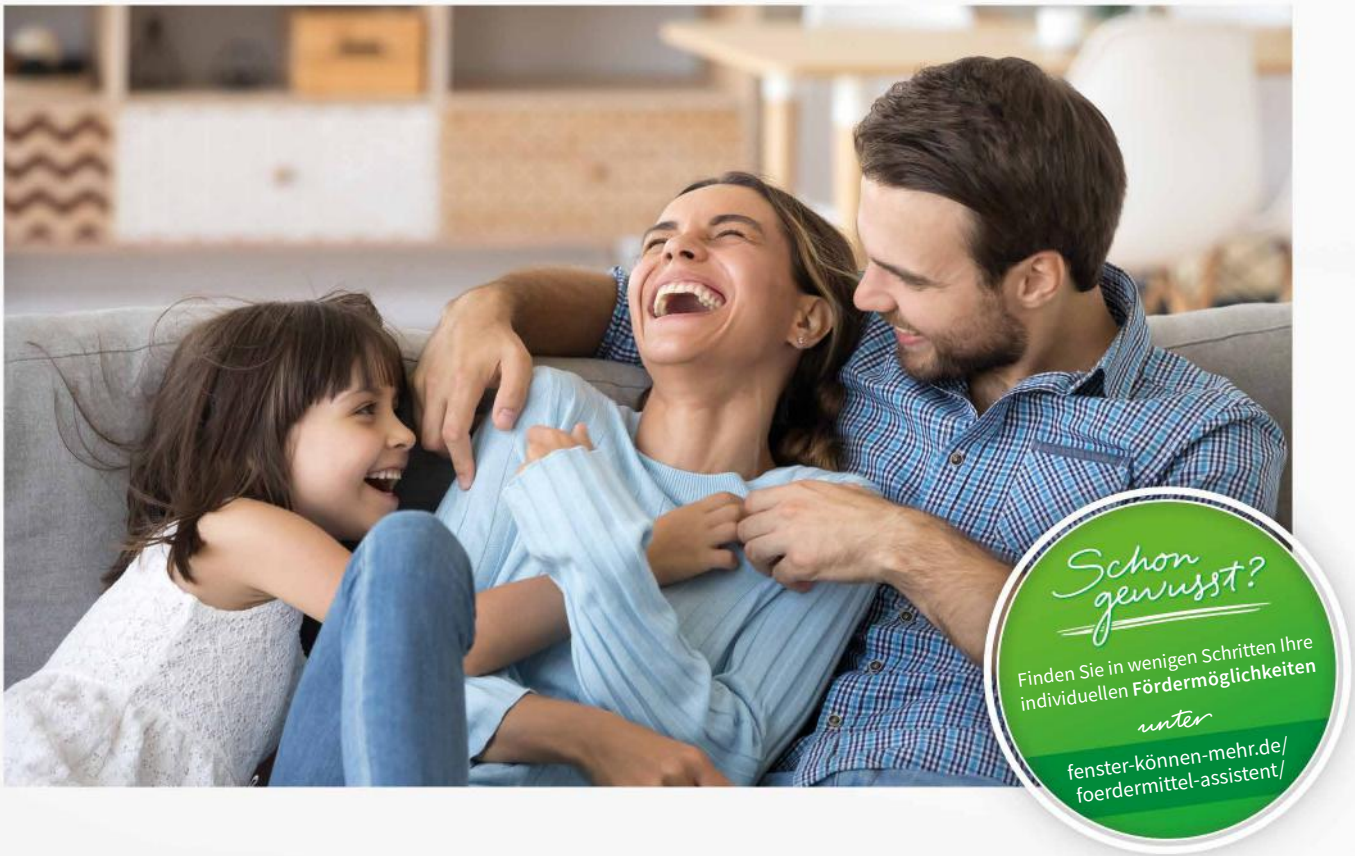

SICHERHEITSKOMPONENTEN

STANDARDAUSSTATTUNG

1 Schloss in Sicherheitsklasse RC 2 geprüft:
Beim Schließen der Haustür fahren die Fallenriegel über einen magnetischen Impuls am oberen und unteren Ende der Haustür um 20 mm in die Schließleiste.
Dadurch ist die Haustür immer mehrfach verriegelt, ohne ein Nachschließen mit dem Schlüssel.

2 Der Hauptriegel kann mit einer Schlüsselumdrehung verriegelt werden. Der Drücker blockiert zu Kontrollzwecken, als Kindersicherung und für maximale Sicherheit.

3 Durchgehende Schließleiste:
Schutz vor Aufhebeln auf Schlossseite.

4 Zylinder mit Bohrschutz.

5 Edelstahl-Innendrücker mit äußerer PZ-Rosette und Zylinderabdeckung: dient als Ziehschutz für den Profilzylinder

6 Rollenbänder:
3-fach-Sicherung auf Bandseite.

AUF WUNSCH DAS PLUS AN SICHERHEIT

7 P4A-Schutzverglasung: Eine Scheibe besteht hierbei aus einem Verbund aus zwei Scheiben mit integrierter Sicherheitsfolie. Diese bietet einen deutlich erhöhten Einbruchschutz. Außerdem wird die Verglasung umlaufend mit einem Spezialkleber in den Lichtausschnitt eingeklebt. Somit ist die Glasanbindung gesichert. | RC 2 Ausführung siehe Rubrik **Zusatzausstattung**

Den Status *RC 2 GEPRÜFT* erreichen folgende Haustüren

- ✓ Ohne Glasausschnitt durch die Standardausstattung:
  HT A 24-305 | HT A 24-327 | HT A 24-328 | HT A 24-335 | HT A 24-337 | HT A 24-338 | HT A 24-350 | HT A 24-351
- ✓ Durch den Einsatz einer zusätzlichen P4A-Schutzverglasung:
  HT A 24-307 | HT A 24-311 | HT A 24-318 | HT A 24-321 | HT A 24-325 | HT A 24-329 | HT A 24-331
- ✓ Bei Haustüren der Baureihe 3 erhalten Sie optional ein RC 2-Prüfzeugnis | siehe Rubrik **Zusatzausstattung**

TECHNISCHE DATEN

MATERIAL	Holz
SYSTEM	HT 1-82 Konstruktions-Tür | Blendrahmen und Flügel profiliert oder gerade HT 2-82 Konstruktions-Tür | Blendrahmen und Flügel profiliert oder gerade
DICHTUNGEN	2 Stück
VERGLASUNG	Verglasung 3-fach-Isolierglas, mit warmer Kante
HOLZARTEN	Kiefer, Fichte, Meranti, Lärche und Eiche
HOLZ OBERFLÄCHE	4-Schicht-Systemaufbau, Farben nach KNEER-SÜDFENSTER Holz-Farbkarte
SCHLOSS	Automatik-Schloss als Mehrfachverriegelung mit Tagesfallenfunktion, ohne E-Öffner
PROFILZYLINDER	Zylinder mit Not- und Gefahrenfunktion, Bohrschutz und 5 Schlüssel
BÄNDER	3 Stück 3-teilige Bänder (Bandsitz asymmetrisch)
MAX. ABMESSUNG	1150 x 2250 mm Rahmenaußenmaß
MIN. ABMESSUNG	980 x 1980 mm Rahmenaußenmaß

U_D-WERTE HT 1-82 *

MODELL	KATEGORIE	U_D-WERT FICHTE	U_D-WERT KIE/MER/LAE	U_D-WERT EICHE
HT A 24-302	**PREMIUM**	0,96 W/m²K	1,0 W/m²K	1,2 W/m²K
HT A 24-333	**PREMIUM**	0,91 W/m²K	0,97 W/m²K	1,1 W/m²K
HT A 24-334	**PREMIUM**	0,91 W/m²K	0,96 W/m²K	1,1 W/m²K
HT A 24-340	**BASIS**	0,90 W/m²K	0,95 W/m²K	1,1 W/m²K
HT A 24-341	**BASIS**	0,94 W/m²K	0,98 W/m²K	1,1 W/m²K
HT A 24-342	**BASIS**	0,96 W/m²K	1,0 W/m²K	1,2 W/m²K
HT A 24-343	**BASIS**	0,98 W/m²K	1,0 W/m²K	1,2 W/m²K

U_D-WERTE HT 2-82 *

MODELL	KATEGORIE	U_D-WERT FICHTE	U_D-WERT KIE/MER/LAE	U_D-WERT EICHE
HT A 24-301	**PREMIUM**	0,97 W/m²K	1,0 W/m²K	1,2 W/m²K
HT A 24-316	**PREMIUM**	0,97 W/m²K	1,0 W/m²K	1,2 W/m²K

* Berechnungsgrundlage U_d-Wert nach DIN EN ISO 10077-1 (Referenzgröße 1230 x 2180 mm)

HT 1-82

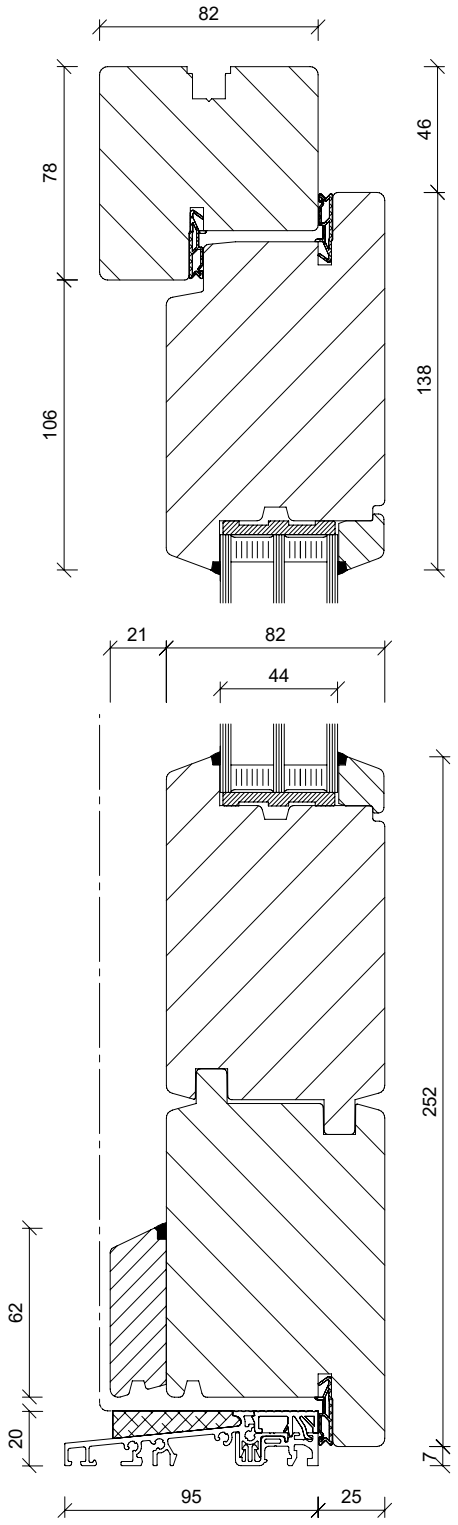
82
78
106
46
138
21
82
44
62
20
95
25
252
7

HT 2-82

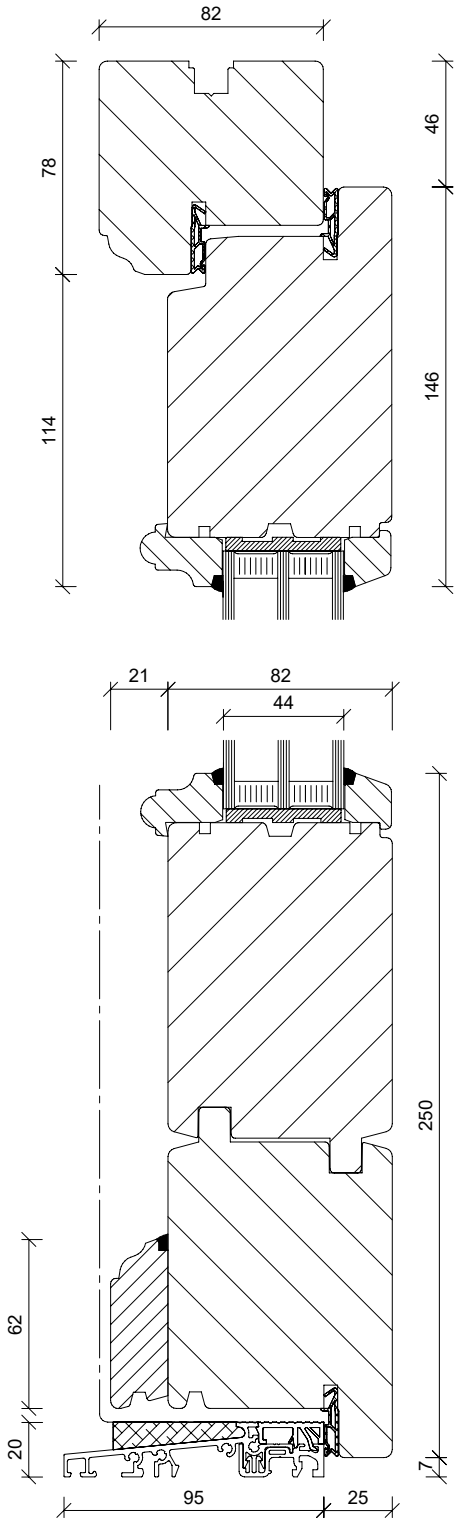
82
78
114
46
146
21
82
44
62
20
95
25
250
7

TECHNISCHE DATEN

MATERIAL	Holz
SYSTEM	HT 3-82 Vollblatt-Tür | Rahmen 82 mm und Flügel 78 mm
DICHTUNGEN	2 Stück
VERGLASUNG	Verglasung 3-fach-Isolierglas, mit warmer Kante
HOLZARTEN	Kiefer, Fichte, Meranti, Lärche und Eiche
HOLZ OBERFLÄCHE	4-Schicht-Systemaufbau, Farben nach KNEER-SÜDFENSTER Holz-Farbkarte
SCHLOSS	Automatik-Schloss als Mehrfachverriegelung mit Tagesfallenfunktion, ohne E-Öffner
PROFILZYLINDER	Zylinder mit Not- und Gefahrenfunktion, Bohrschutz und 5 Schlüssel
BÄNDER	3 Stück 3-teilige Bänder (Bandsitz asymmetrisch)
MAX. ABMESSUNG	1150 x 2250 mm Rahmenaußenmaß
MIN. ABMESSUNG	980 x 1980 mm Rahmenaußenmaß

U_D-WERTE HT 3-82 *

MODELL	KATEGORIE	U_D-WERT FICHTE	U_D-WERT KIE/MER/LAE	U_D-WERT EICHE
HT A 24-337	**PREMIUM+**	-	-	1,0 W/m²K
HT A 24-338	**PREMIUM+**	-	-	1,0 W/m²K
HT A 24-350	**PREMIUM+**	-	-	1,0 W/m²K
HT A 24-351	**PREMIUM+**	-	-	1,0 W/m²K
HT A 24-305	**PREMIUM**	0,86 W/m²K	0,90 W/m²K	1,0 W/m²K
HT A 24-307	**PREMIUM**	0,91 W/m²K	0,96 W/m²K	1,1 W/m²K
HT A 24-311	**PREMIUM**	0,90 W/m²K	0,95 W/m²K	1,1 W/m²K
HT A 24-318	**PREMIUM**	0,89 W/m²K	0,94 W/m²K	1,1 W/m²K
HT A 24-321	**PREMIUM**	0,91 W/m²K	0,96 W/m²K	1,1 W/m²K
HT A 24-325	**PREMIUM**	0,90 W/m²K	0,95 W/m²K	1,1 W/m²K
HT A 24-327	**PREMIUM**	0,86 W/m²K	0,90 W/m²K	1,0 W/m²K
HT A 24-328	**PREMIUM**	0,86 W/m²K	0,90 W/m²K	1,0 W/m²K
HT A 24-329	**PREMIUM**	0,91 W/m²K	0,95 W/m²K	1,1 W/m²K
HT A 24-331	**PREMIUM**	0,90 W/m²K	0,95 W/m²K	1,1 W/m²K
HT A 24-335	**PREMIUM**	0,86 W/m²K	0,90 W/m²K	1,0 W/m²K

* Berechnungsgrundlage U_d-Wert nach DIN EN ISO 10077-1 (Referenzgröße 1230 x 2180 mm)

HT 3-82

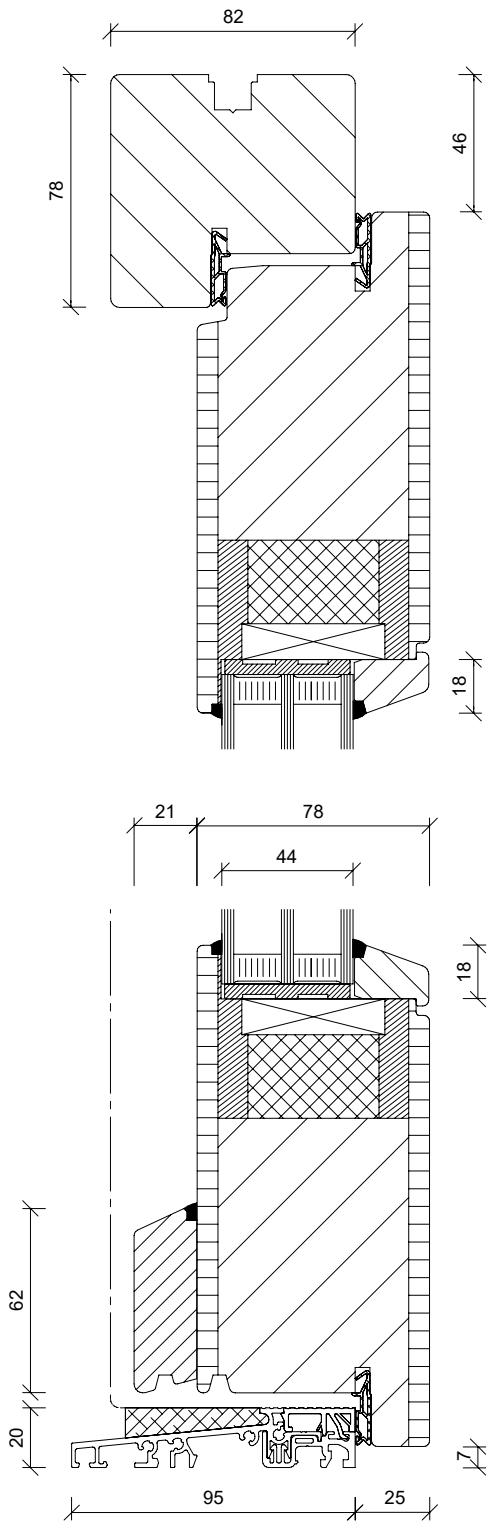

ZUSATZAUSSTATTUNG

MEHRPREISE SEITENTEIL BAUREIHE 1-3

Seitenteil in Kiefer/Fichte/Meranti ST A 1 max. 610 mm Breite

Seitenteil in Kiefer/Fichte/Meranti ST A 1 max. 910 mm Breite

Mehrpreis Seitenteil in Ausführung ST A 2 (Basis ST A 1)

Mehrpreis Seitenteil in Ausführung ST A 3 (Basis ST A 1)

RC 2 geprüftes Seitenteil

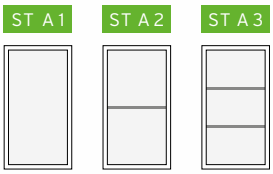

MEHRPREISE VERGLASUNG

VSG 6 mm bei Haustür (VSG-Ausführung nur einseitig)

VSG 6 mm bei Seitenteil (VSG-Ausführung nur einseitig)

Glas-Sandstrahlung mit klarem Rand oder klaren Streifen bei Haustür oder Seitenteil

MEHRPREISE FARBEN

Haustür oder Seitenteil in RAL nach Wahl

Haustür innen andere Farbe als außen	ein Farbton muss deckend sein
Seitenteil innen andere Farbe als außen	ein Farbton muss deckend sein

MEHRPREISE HOLZARTEN

Haustür in Lärche oder Eiche

Rahmen in Lärche oder Eiche
(Modelle HT A 24-327, 24-328, 24-329, 24-331)

Seitenteil in Lärche oder Eiche

MEHRPREISE ZUGANGSVARIANTEN

Elektrischer Öffner

Automatik-Schloss als Mehrfachverriegelung mit motorischem Öffner

Vollmotorisches Schloss ohne Netzteil

MEHRPREISE SICHERHEIT / SONSTIGES	HT 1-82	HT 2-82	HT 3-82
RC 2 geprüfte Haustür	–	–	✓
Haustür mit erhöhter Sicherheit*	✓	✓	–
Spiegel auf der Haustür-Innenseite	–	–	✓
LED-Beleuchtung bei Modell HT A 24-338	–	–	✓
Haustür oder Seitenteil außen mit farbig abgesetztem Glasstab (Farbe muss deckend sein)	–	✓	–

HINWEIS

Von der Beschreibung abweichende Ausführungen in Farbe, Form, Größe, Konstruktion und Ausstattung führen zur Ungültigkeit des Aktionspreises. Drucktechnisch können Farbtonabweichungen vom Original entstehen.

* Kein Prüfzeugnis möglich für Baureihe 1 und Baureihe 2

LUST AUF EINE
PERSÖNLICH GESTALTETE

Haustür?

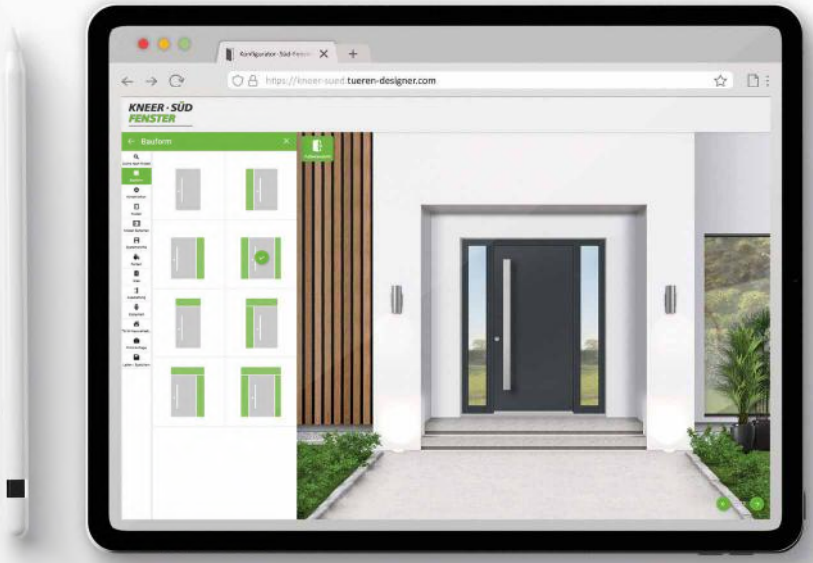

SCAN ME

Sie sind noch nicht sicher, welches Modell am besten zu Ihrem Haus passt?
Oder Sie haben Ihre Wunschtür schon gefunden, möchten aber sehen, wie diese in Ihrem Hauseingang wirkt?
Kein Problem: Konfigurieren Sie sich Ihre Traumhaustür in drei einfachen Schritten

HAUSTUERKONFIGURATOR.KNEER-SUEDFENSTER.DE

1.

KONFIGURATION

Schritt für Schritt Ihre neue Haustür konfigurieren

2.

FOTO HOCHLADEN

Erstellte Haustür in ein Bild Ihres Hauses einsetzen

3.

ANGEBOT ERHALTEN

Ihre Anfrage wird direkt an einen Fachpartner gesendet

Weitere Infos unter: ***WWW.KNEER-SUEDFENSTER.DE***

BURGER HOLZZENTRUM HAUSTÜREN

Holz-Haustüren TOP-Modelle 2024

Türen · Böden · Holzbau · Markisen · Dämmung · Holz im Garten · Plattenwerkstoffe · Große Ausstellung · Fenster & Haustüren · Furniere & Schnittholz

Karl Burger GmbH & Co. KG
Auchsesheimer Str. 1 – 3
86663 Asbach-Bäumenheim

Telefon 0906 298-191
Telefax 0906 298-190

eMail: team_14@burger-holzzentrum.de

www.burger-holzzentrum.de
www.tischplatten.kaufen

Karl Burger GmbH & Co. KG
Schwäblstraße 30
85053 Ingolstadt

Telefon 0841 23 23 99-0
Telefax 0841 23 23 99-99

eMail: ingolstadt@burger-holzzentrum.de

tischplatten.kaufen
tischplatten.kaufen

BWE Bauen Wohnen Einkaufen GmbH
Max-Planck-Str. 7
85716 Unterschleißheim

Telefon 089 689 79 53 - 50
Telefax 089 689 79 53 - 51

eMail: info@bwe-bauen.de

bwe.bauen
bwe_muenchen
bwe_muenchen

Drucktechnisch bedingte Farbabweichungen, Druckfehler und Irrtümer vorbehalten. Stand 2024